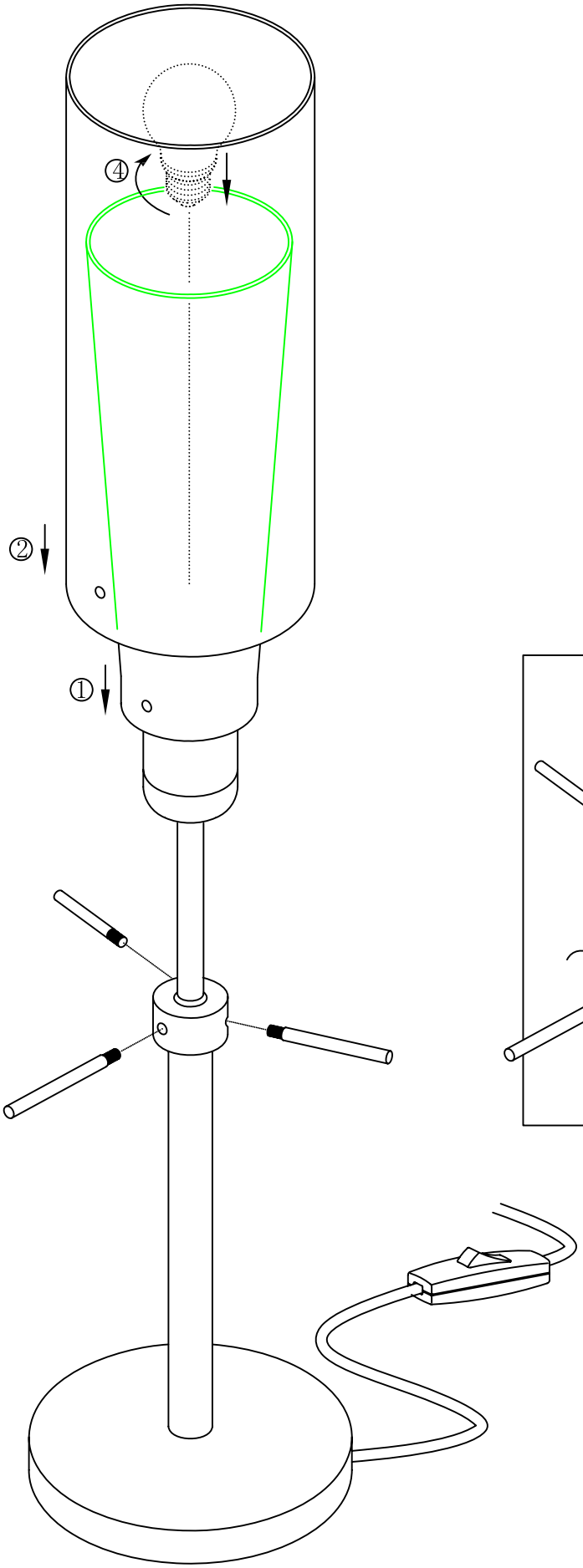

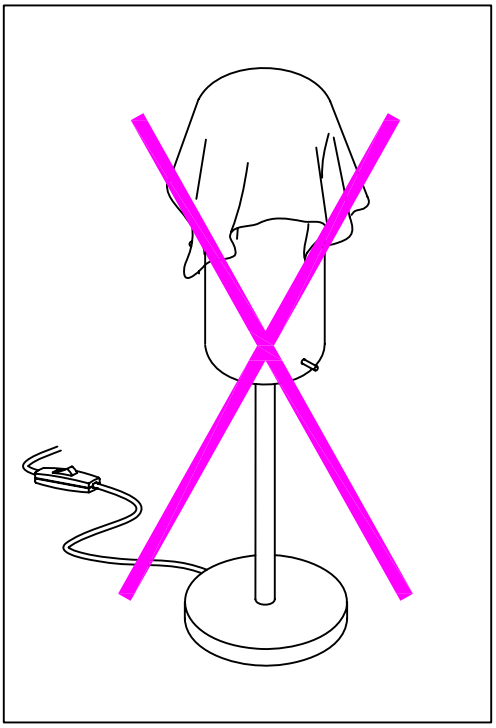

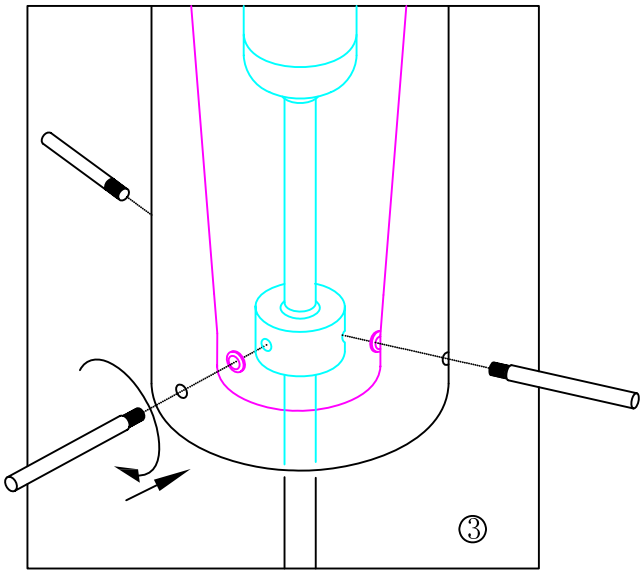

BLA89835